Внимание! Не допускайте перекосов корпуса его при монтаже, это может повлиять на герметичность конструкции.

Внимание! При низких температурах эластичность нажимного сальника может изменяться.

ООО ТД «Системы ОПС» ИНН 7726761569
Россия, г. Москва, проезд Дорожный
3-й, дом 8, корпус 1,оф 140
ОГРН 5147746377510
Тел. :(495)249-48-30
E-mail: 1220600@list.ru
www.sistemops.ru

ПАСПОРТ

ГБ-ИР-513-10 «Аварийный выход»
ГЕРМЕТИЧНЫЙ БОКС С ЭЛЕМЕНТОМ ДИСТАНЦИОННОГО УПРАВЛЕНИЯ IP55
ТУ 26.30.50-001-40194184-2018

г. Москва 2018

Настоящий паспорт удостоверяет гарантированные предприятием-изготовителем основные параметры и технические характеристики ГБ-ИР-513-10 «Аварийный выход» герметичный бокс с элементом дистанционного управления IP55 (далее «изделие»), позволяет ознакомиться с устройством изделия и правилами его эксплуатации.

Данный паспорт описывает изделия, имеющие следующие торговые артикулы и наименования:

ГБ-ИР-513-10 «Аварийный выход»- где: ГБ- герметичный бокс, ИР-513-10 «Аварийный выход»- - марка, название устройства дистанционного пуска, установленного внутри.

Перед началом эксплуатации изделия необходимо внимательно ознакомиться с настоящим документом.

ТРАНСПОРТИРОВКА И УСЛОВИЯ ХРАНЕНИЯ

Транспортирование бокса должно осуществляться в упаковке предприятия изготовителя любым видом транспорта на любые расстояния с соблюдением мер, обеспечивающих его сохранность и защиту от воздействия атмосферных осадков, в соответствии с правилами перевозок грузов, действующими на данном виде транспорта.

Упаковка боксов при транспортировке должна быть закреплена любым способом, исключающим ее перемещение внутри транспорта.

Тара и упаковка должны обеспечивать сохранность бокса при транспортировании и хранении не менее 12 месяцев со дня отгрузки на предприятие-потребитель.

Условия хранения боксов до введения в эксплуатацию в части воздействия климатических факторов внешней среды: - упакованного - 2 по ГОСТ 15150-69; - неупакованного - 1 по ГОСТ 15150-69.

ГАРАНТИЙНЫЕ ОБЯЗАТЕЛЬСТВА

Изготовитель гарантирует соответствие боксов требованиям указанных в данном паспорте ТУ и ГОСТ при соблюдении потребителем условий транспортирования, хранения, монтажа и эксплуатации.

Гарантийный срок эксплуатации – **12 месяцев** со дня ввода герметичного в эксплуатацию при условии ввода в эксплуатацию не позднее 6 месяцев со дня продажи.

Гарантийный срок хранения – **24 месяца** со дня выпуска герметичного бокса.

ГАРАНТИЙНЫЙ ТАЛОН

(Заполняет предприятие – изготовитель)

Номер _____ Дата продажи_____

Комплект модификации _____

Дата выпуска _____

Представитель ОТК предприятия - изготовителя _____

Отметка торгующей организации_____

Адрес предприятия-изготовителя:
Россия, г. Москва, проезд Дорожный 3-й, дом 8, корпус 1, оф 140, ООО ТД «Системы ОПС» тел:(495)249-48-30 с 9.00 до 18.00 по рабочим дням.
Адрес в Интернете: www.sistemops.ru
E-mail: 1220600@list.ru

1.НАЗНАЧЕНИЕ

Герметичный бокс предназначен для защиты ручных пожарных извещателей в местах повышенной влажности и запыленности. Корпус, выполненный из высокопрочного ABS-пластика имеет высокую ударную прочность, отвечает стандартам IP65. (степень защиты общей конструкции определяется степенью защиты установленных в корпус сальников - IP55).

Герметизация обеспечивается неопреновой прокладкой, которая позволяет соответствовать стандарту NEMA 4 (уплотнение корпуса и пылезащита).

Отверстия для крепления крышки и корпуса находятся вне герметизируемой области.

Прозрачная крышка бокса позволяет видеть извещатель, а мягкий, эластичный сальник позволяет легко воспользоваться извещателем в нужный момент, не нарушая герметичности конструкции. Сальники в нижней части корпуса позволяет герметично завести кабель в корпус.

В случае необходимости, сальники можно заменить любым другим гермовводом, для повышения герметичности.

2.КОМПЛЕКТ ПОСТАВКИ

Бокс с установленным извещателем	1 шт
Неопреновая прокладка	1 шт
Винт М4х20	4 шт
Ключ для взвода извещателя (если им укомплектован извещатель)	1 шт
Ксерокопия паспорта извещателя	1 шт
Инструкция к герметичному боксу	1 шт

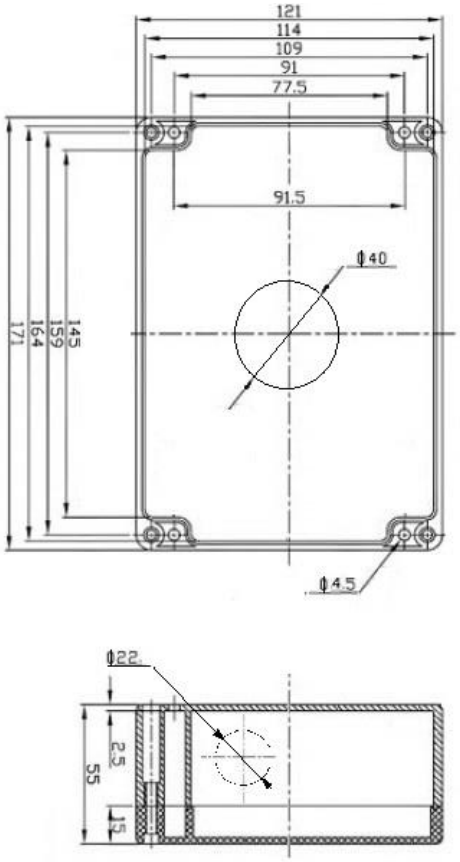

. Рис.1

3.ОСНОВНЫЕ ТЕХНИЧЕСКИЕ ХАРАКТЕРИСТИКИ

Конструкция	Наименование параметра	Значение
IP55	Материал	крашеный поликарбонат зеленого цвета с прозрачной крышкой
	Корпус	состоит из двух крышек, стягивающихся четырьмя винтами
	Ударная прочность	высокая
	Температурный диапазон	–25 … +60 °С
	Герметизация	обеспечивается прокладкой в виде неопренового шнура
	Расположение отверстий	Отверстия для крепления крышки и корпуса находятся вне герметизируемой области
	Стандарты	IP55 (защита от воздействия окружающей среды) и NEMA 4 (уплотнение корпуса и пылезащита)
	Габариты, мм	172х121х70
	Вес, г	450

4.УСТРОЙСТВО ИЗДЕЛИЯ

Изделие представляет собой герметичный бокс, выполненный из высокопрочного ABS-пластика, с установленным внутрь УДП. Герметизация обеспечивается прокладкой, которая устанавливается между частями корпуса. Для доступа к приводному элементу извещателя, на лицевой стороне герметичного бокса, присутствует нажимная манжета.

Ввод кабеля в корпус осуществляется с помощью двух герметичных сальников.

5.МОНТАЖ ИЗДЕЛИЯ

1. Распакуйте изделие снимите прозрачную крышку корпуса.
2. После снятия крышки будут доступны монтажные отверстия 4,5 мм. для крепления бокса на поверхность.
3. Установите бокс на поверхности с помощью заранее приготовленных отверстий, сделанных по размерам см. Рис.1
4. Для подключения извещателя снимите крышку извещателя.
5. (в зависимости от конструкции извещателя)
6. Пропустив кабель через один из сальников, подключите его к извещателю. При необходимости ввода дополнительного кабеля, воспользуйтесь вторым сальником.
7. Аккуратно, не нажимая и не допуская перекоса извещателя в избежании поломки его креплений, установите крышку извещателя и прозрачную крышку корпуса. Извещатель готов к работе.